FICHA TÉCNICA DE PRODUCTO

Referencia: 30011

Arqueta 100x100x110 sin fondo

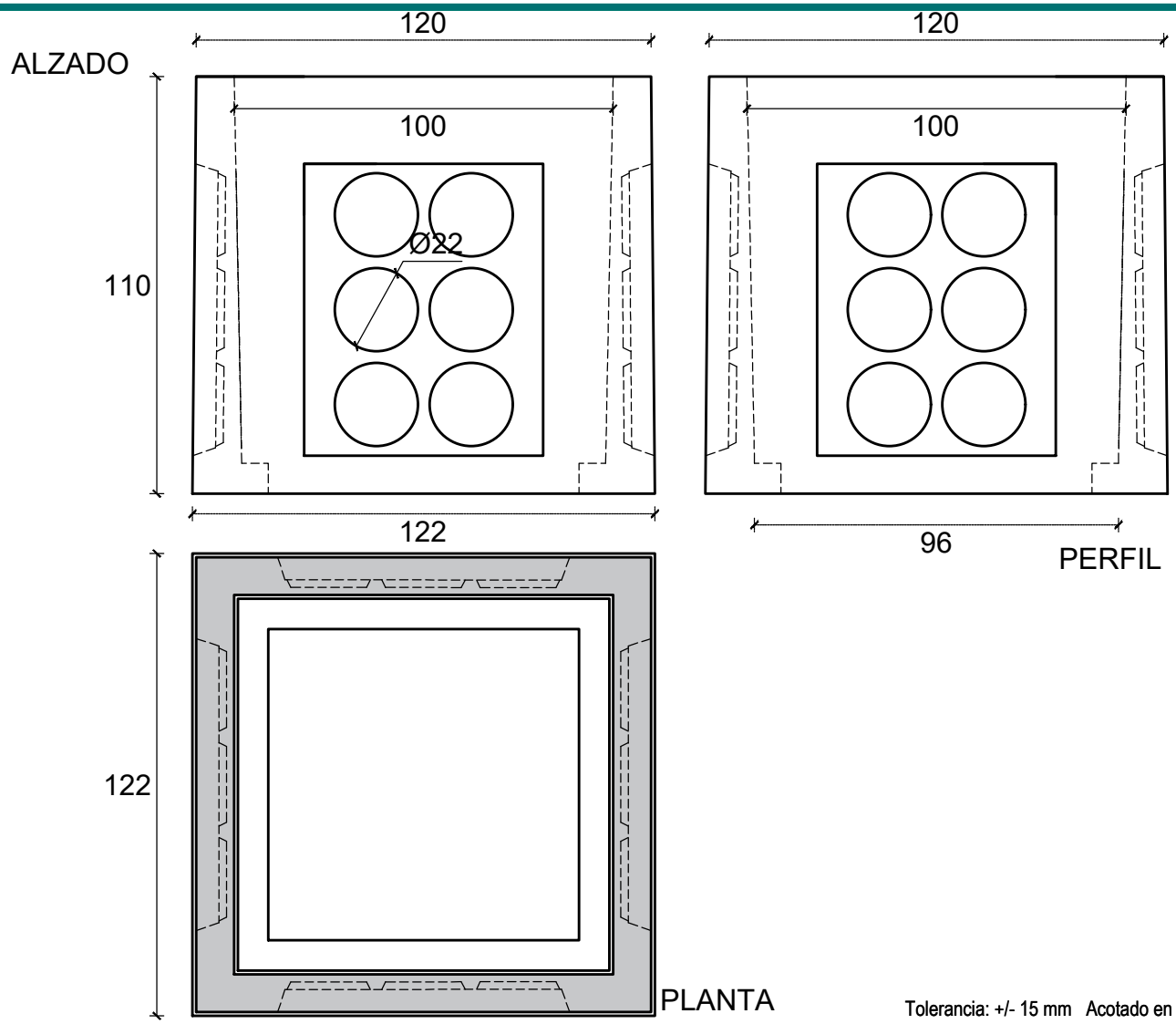

Tolerancia: +/- 15 mm Acotado en centímetros

Uso: saneamiento / instalaciones

Medidas	Interior		Exterior				
	Ancho	Largo	Ancho	Largo	Altura	Ventana	Peso
Superior	100	100	120	120	110	4 ventanas	870 kg. (aproximado)
Base	96	96	122	122		Ø22	

Hormigón	HM-25
Cemento	CEM II/A-M (P-L) 42,5 R
Áridos	Calizos

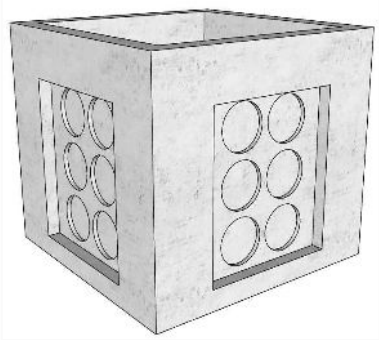

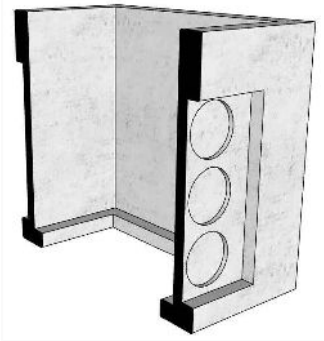

SECCIÓN

Nº ficha: 30011 v_2

VIPRELUC S.L. Ctra. A-318, Puente Genil - Lucena, Km 23.65, Apdo. C. 195 - 14500 Puente Genil (Córdoba)